COMPTEUR PNEUMATIQUE TOTALISATEUR

6 chiffres 4 mm, remise à zero manuel/pneumatique,
8 chiffres sans remise à zéro
Pression 2 à 8 bar vitesse maxi 25 Hz
Dimensions: 60x51x70 découpes 52 x 26 mm

Display	6 or 8-digit, depending on version
Digit height	4 mm
Service pressure	2 . . . 8 bar
Air quality	oilfree
Filter pore width	< 40 µm
Operating temperature	- 15 . . . + 60 °C
Storage temperature	- 40 . . . + 60 °C
Connection	hose coupler M5 or rapid-fit connector, depending on version
Mounting position	any
Vibrostability	50 m/s² acc. to IEC 068 2-6
Shock stability	400 m/s² acc. to IEC 068 2-27
Maintenance-free operation	counting 30 x 10^6 pulses, reset 1.5 x 10^6 pulses
Weight	approx. 60 g
Count input	adding
Pulse length min..	8 ms
Counting frequency max.	25 Hz
Pulse duty factor	see glossary "counting frequency"
Reset	depending on version 6-digit counter - manual with button - pneumatic, min. pulse length 180 ms ATTENTION: minimum time period between last count pulse and pneumatic reset is 50 ms 8-digit counter - without reset

6 chiffres remise à zéro manuelle

Montage encastré avec cadre frontal et 2 perçages de montage
6 décades, remise à zéro manuelle
type PMk 16.11

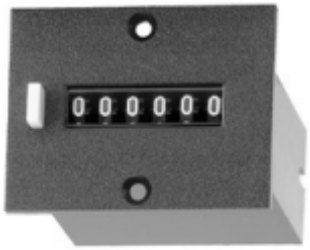

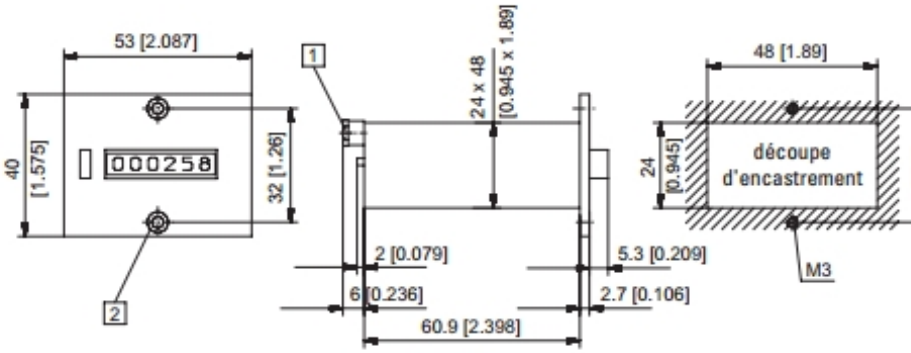

1 Taraudage M5, prof. 4 [0.16] 2 Fraisure Af3 DIN 74

8 chiffres sans remise à zéro

Montage encastré avec cadre frontal et 2 perçages de montage
8 décades, sans remise à zéro
type PMk 18.10

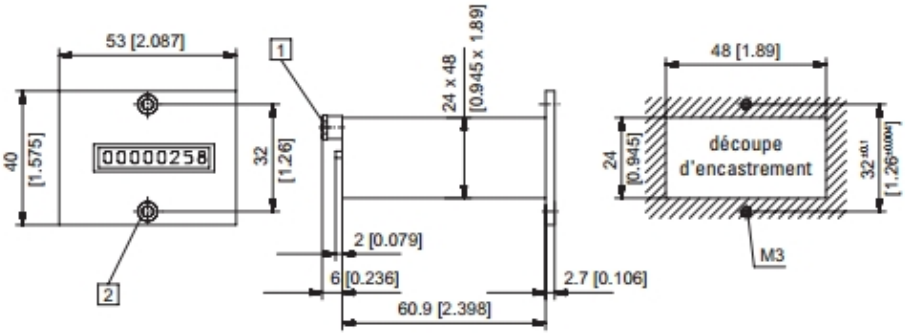

1 Taraudage M5, prof. 4 [0.16] 2 Fraisure Af3 DIN 74